1

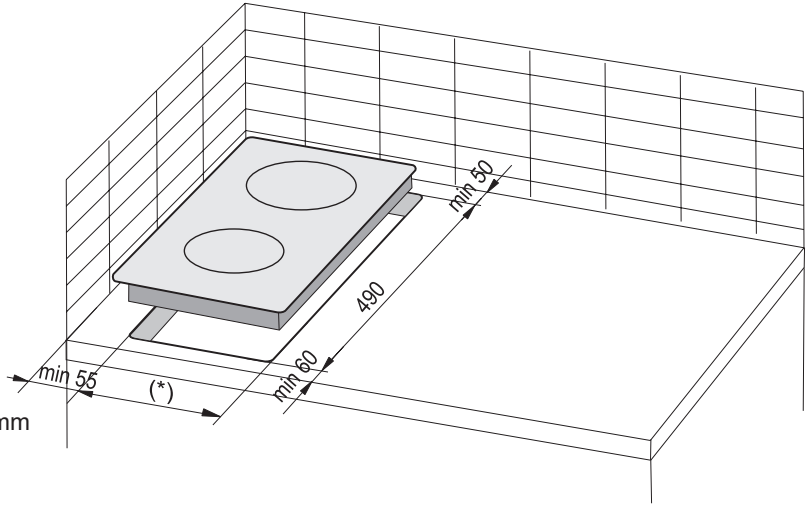

(*) 285 mm